Zamek Z-103 skrzynkowy
Box lock Z-103
Замок Z-103

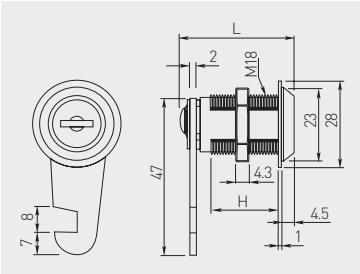

	L mm	H mm		
ZZ-16-103-01	27	12	chrom / chrome / хром	ZnAl, stal / ZnAl, steel / ZnAl, сталь
ZZ-20-103-01	30	16,5		
ZZ-30-103-01	40	26,5		

Zamek S-407 do szyb
Glass door lock S-407
Замок S-407 для стеклянной распашной двери

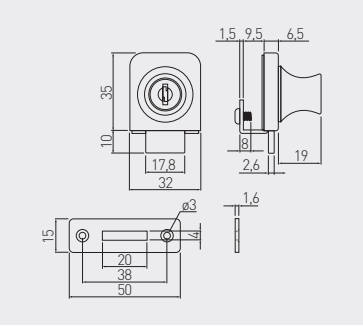

ZZ-SZ-407-01	chrom / chrome / хром	ZnAl, stal / ZnAl, steel / ZnAl, сталь